DICASA

TRUSCO

CONTAINERS MULTIUSOS

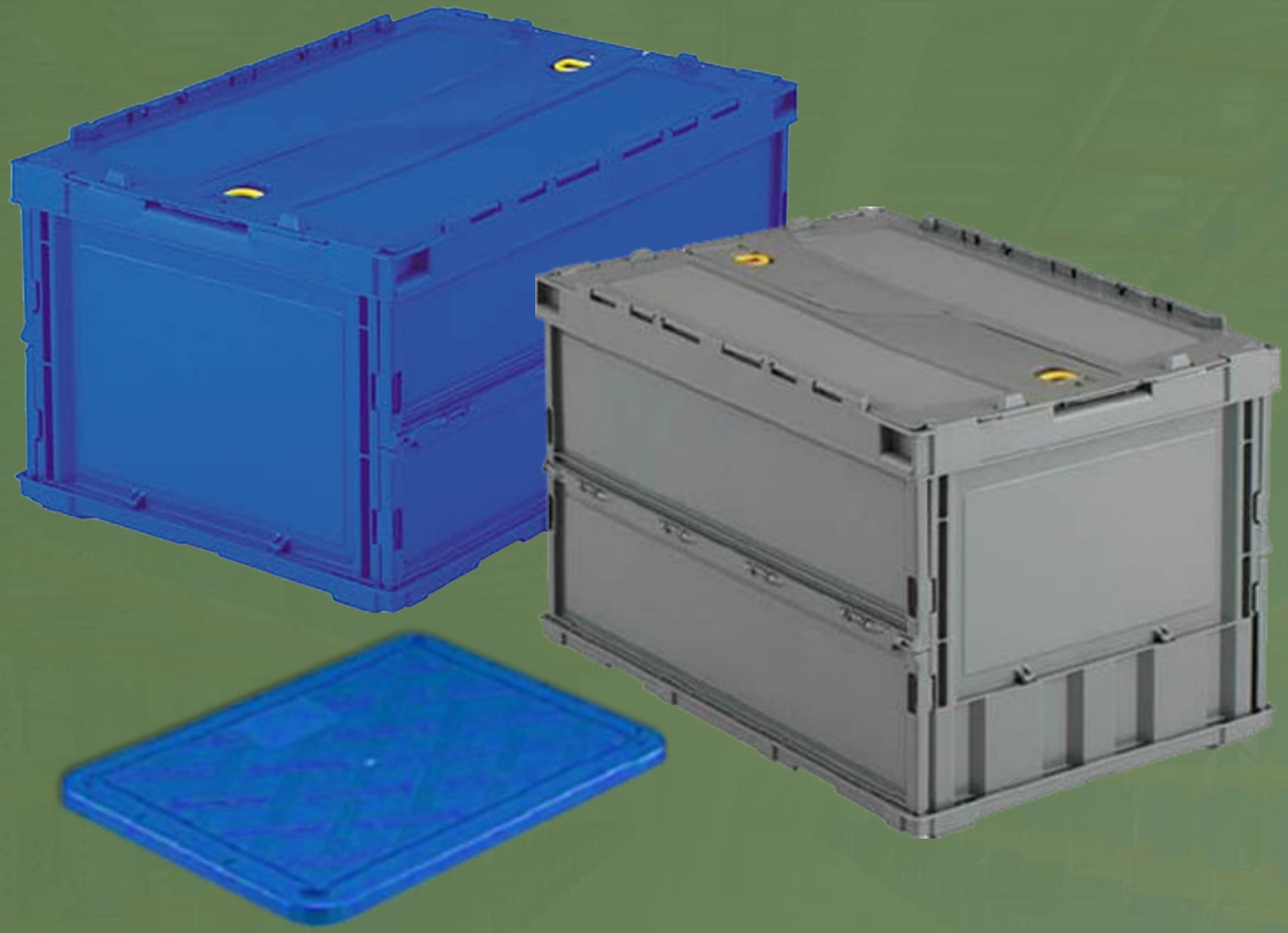

TRUSCO

CONTAINERS MULTIUSOS PLEGABLES

DICASA

DISPONIBLES CON CAPACIDAD DE 20 Y 50 LITROS

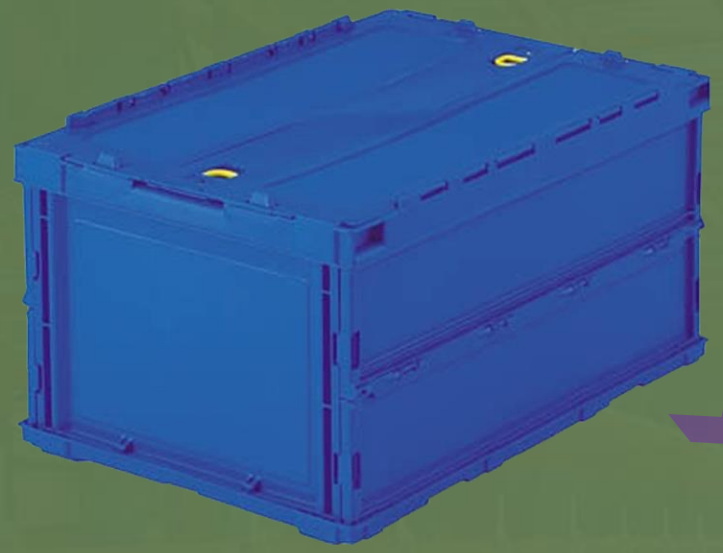

Abatibles

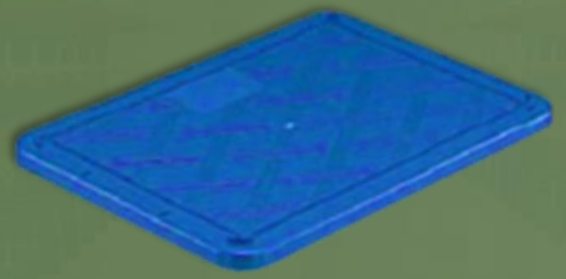

DESCRIPCIÓN

- Para **mejorar la distribución y el almacenamiento** de piezas industriales, alimentos y bienes diversos.

- Los **containers plegables Trusco** son una alternativa económica, ecológica y eficiente. Ofrecen **mayor capacidad**, **menos espacio desperdiciado** y **reducción de costos** de embarque y almacenamiento.

- Son de uso manual, **se colapsan** rápidamente en **3 segundos**.

- Las paredes interiores rectas ofrecen máximo **aprovechamiento de espacio cúbico** y fácil interacción con el material interior.

CARACTERÍSTICAS

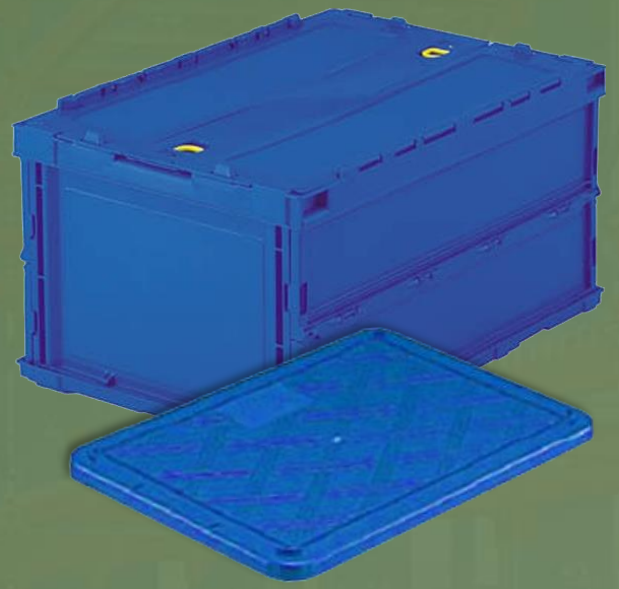

- SON **PLEGABLES**
- SE ENSAMBLAN Y COLAPSAN EN **3 SEGUNDOS**
- FABRICADOS 100% **POLIPROPILENO**.
- DISEÑO DE **TAPA ADHERIDA**
- ENCAJAN EN LA MEDIDA DE TARIMA ESTÁNDAR DE **45" X 48"**.
- PRÁCTICA Y **PALETIZABLE**
- UNA VEZ PLEGADA OCUPA HASTA UN **90% MENOS** DE **ESPACIO**.
- EN RELACIÓN CONVENCIONAL 35 % DE ALMACENAMIENTO DE AHORRO DE ESPACIO, REDUCE SIGNIFICATIVAMENTE LA CARGA DE TRANSPORTE Y ESPACIO DE ALMACENAMIENTO.

CARACTERÍSTICAS

- **ALTA RESISTENCIA**: GRACIAS A SU SISTEMA DE PLEGADO
- RESISTE TEMPERATURAS DE **-20° A + 40° C**.
- SE PUEDEN **APILAR**, INCLUSO CUANDO SE PLIEGA.
- 2 MODELOS DISPONIBLES: AMBOS MODELOS CUENTAN CON UN **SISTEMA DE CIERRE EFICAZ Y ERGONÓMICO**.
- SON TOTALMENTE **RECICLABLES** AL FINAL DE SU VIDA ÚTIL.

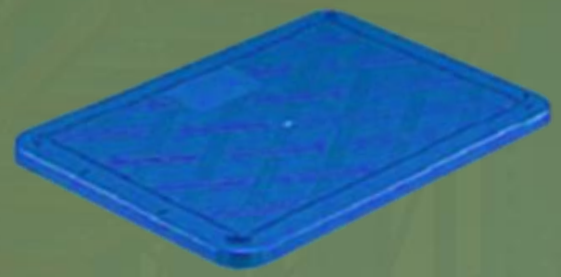

ESPECIFICACIONES CONTAINER 20 Lt

- PESO DEL CONTAINER: **1.1 KG**
- MÁXIMA CARGA DE PRODUCTO: **15KG**
- CAPACIDAD (L): **20.2 LITROS**
- DIMENSIONES EXTERNAS (mm)
  FRENTE X PROFUNIDAD X ALTURA: **366x262x272**
- DIMENSIONES INTERNAS (mm)
  FRENTE X PROFUNDIDAD X ALTURA: **335x231x252**
- ALTURA DE PLEGADO: **76mm**
- MATERIAL Y ACABADO: **POLIPROPILENO**
- COLORES: **AZUL Y GRIS**
- PAÍS DE ORIGEN: **JAPÓN**

- COSTO POR PIEZA: **$29.00 USD**

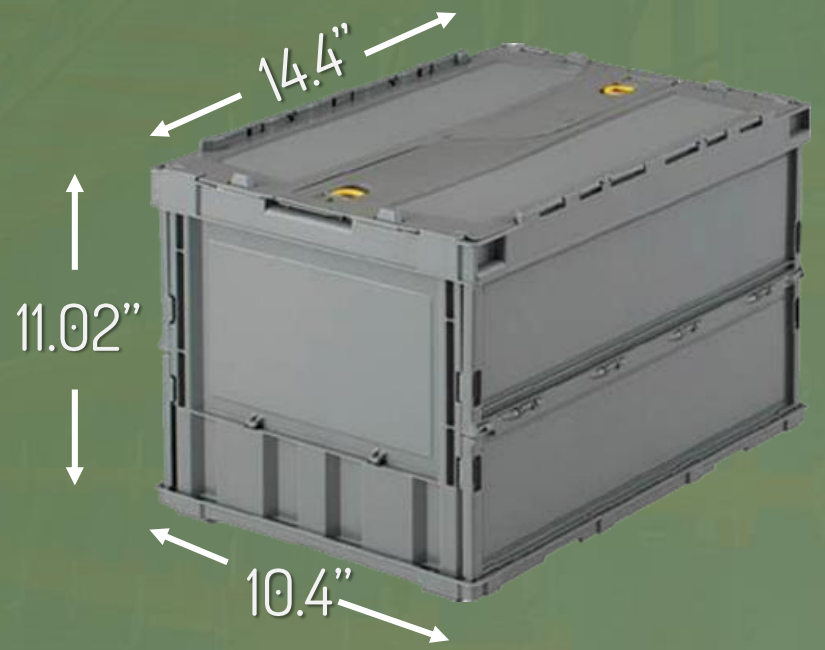

ESPECIFICACIONES CONTAINER 50 Lt

- PESO DEL CONTAINER: **2.28 KG**
- MÁXIMA CARGA DE PRODUCTO: **8KG**
- CAPACIDAD (L): **51.3 LITROS**
- DIMENSIONES EXTERNAS (mm)
  FRENTE X PROFUNIDAD X ALTURA: **530x366x336**
- DIMENSIONES INTERNAS (mm)
  FRENTE X PROFUNDIDAD X ALTURA: **493x335x311**
- ALTURA DE PLEGADO: **71mm**
- MATERIAL Y ACABADO: **POLIPROPILENO**
- COLORES: **AZUL Y GRIS**
- PAÍS DE ORIGEN: **JAPÓN**
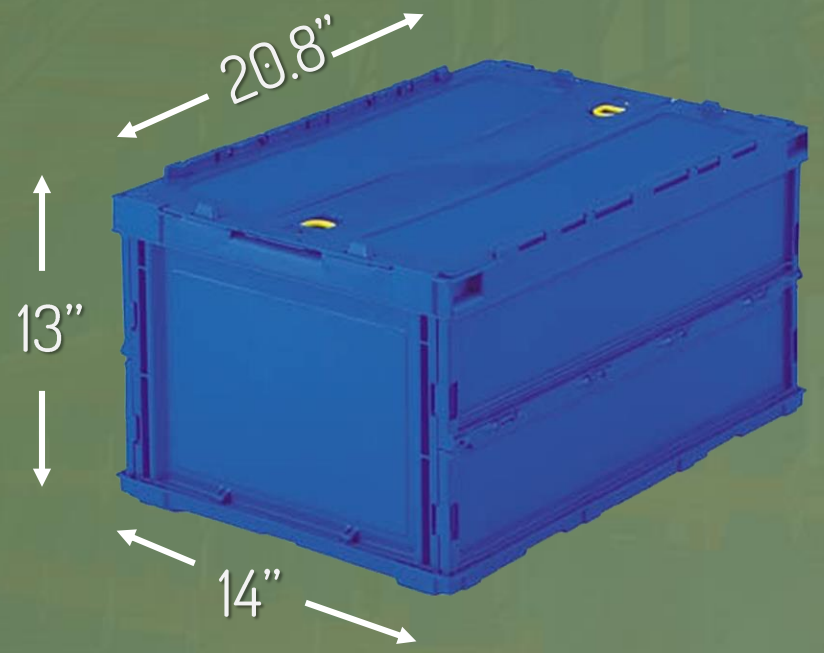
- COSTO POR PIEZA: **$32.00 USD**